ТК/П/153

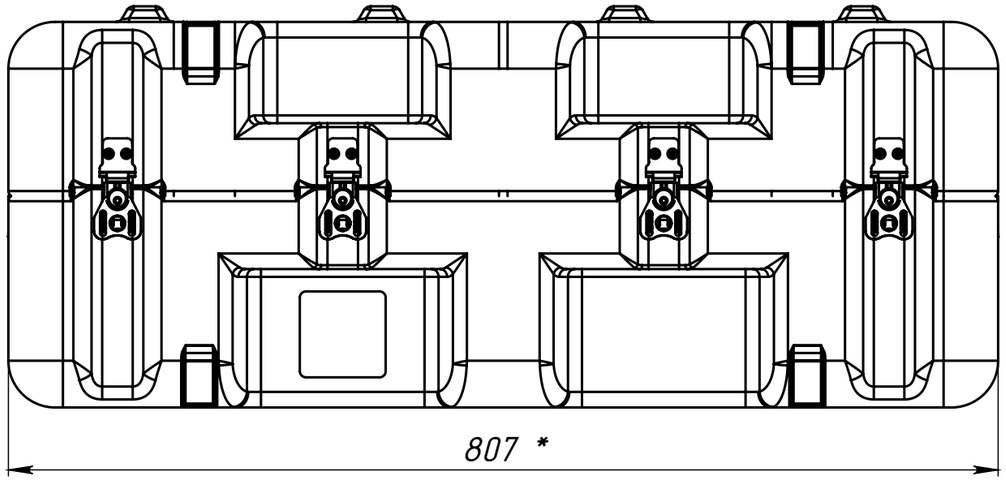

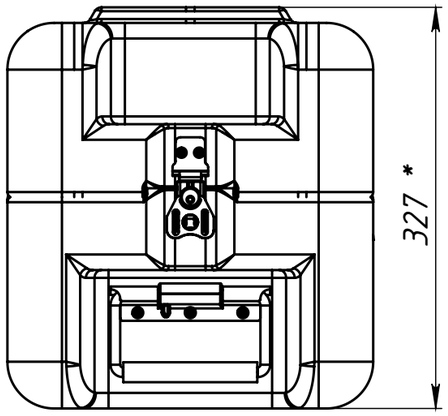

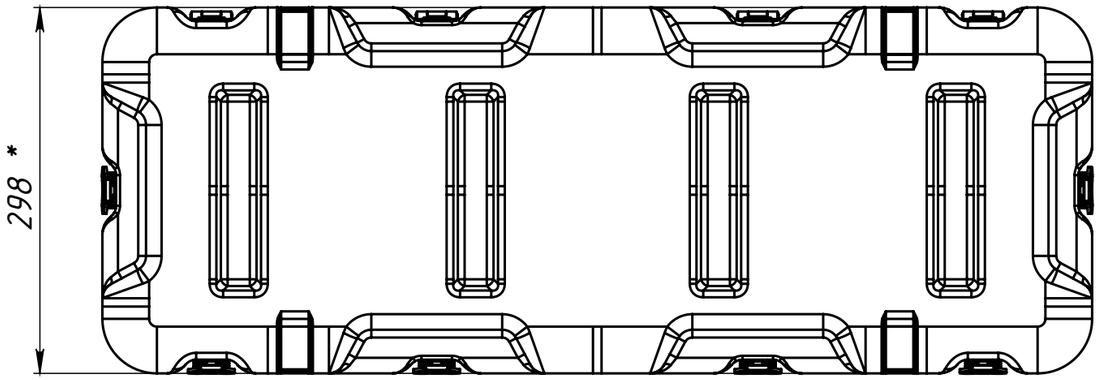

* Размеры для справок.

ЗАПАТЕНТОВАНО
ИНТЕЛЛЕКТУАЛЬНАЯ СОБСТВЕННОСТЬ
ООО «КОРСАР»

Изм.	Лист	№ докум.	Подп.	Дата	ТК/П/153		
Разраб.					Транспортный контейнер АДМИРАЛ® ПРОФЕССИОНАЛЬНЫЕ Габаритный чертеж	Лит.	Масса: 8,6 / Масштаб
Пров.						Лист	Листов 1
Т. контр.						КОРСАР®	
Н. контр.							
Утв.							

Копировал

Формат А3

Справ. №

Подп. и дата

Инв. № дубл.

Взам. инв. №

Подп. и дата

Инв. № подл.